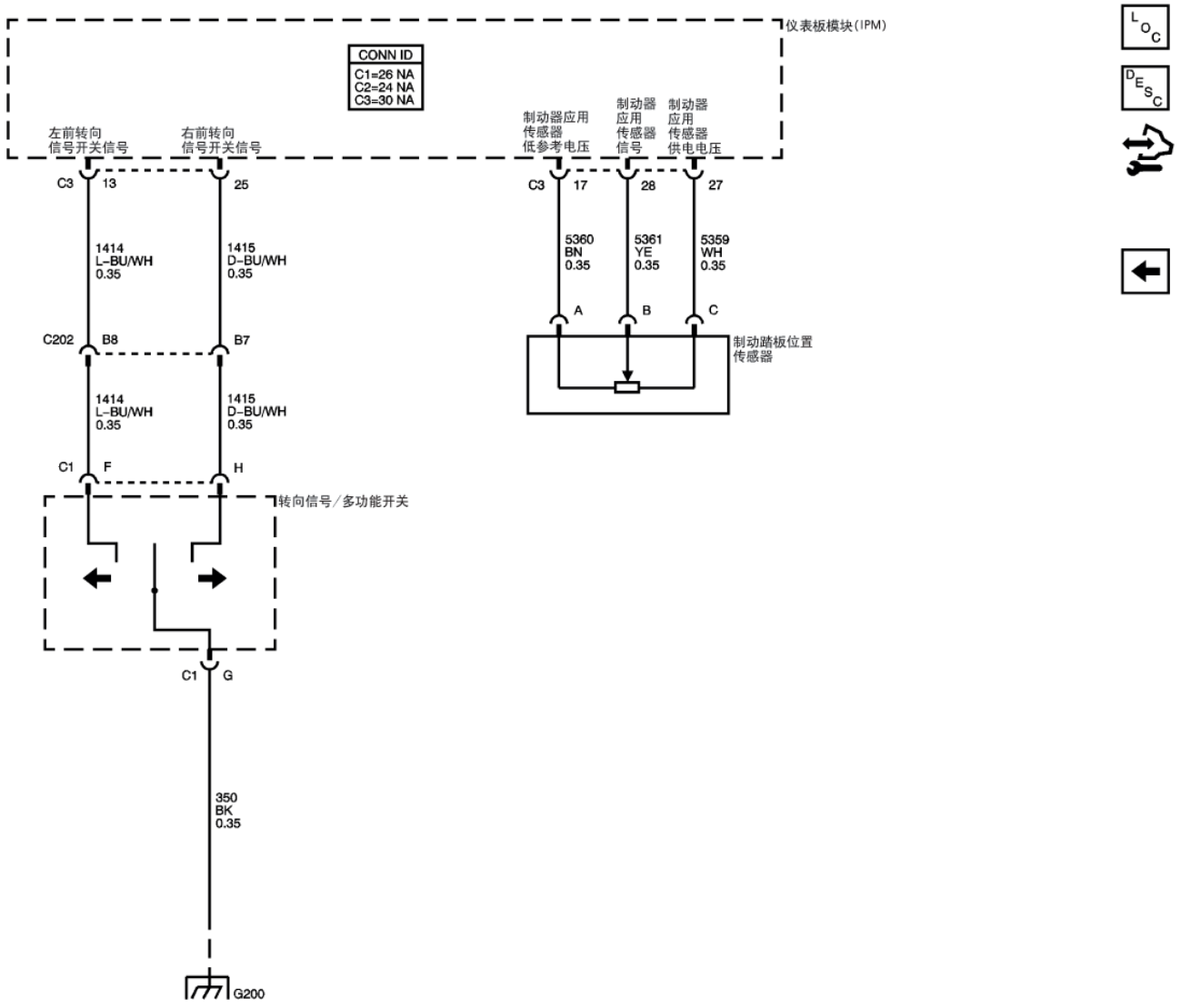
仪表板模块(IPM)
CONN ID
C1=26 NA
C2=24 NA
C3=30 NA
左前转向
信号开关信号
右前转向
信号开关信号
制动器应用
传感器
低参考电压
制动器
应用
传感器
信号
制动器
应用
传感器
供电电压
C3
13
25
17
28
27
1414
L-BU/WH
0.35
1415
D-BU/WH
0.35
5360
BN
0.35
5361
YE
0.35
5359
WH
0.35
A
B
C
C202
B8
B7
制动踏板位置
传感器
1414
L-BU/WH
0.35
1415
D-BU/WH
0.35
C1
F
H
转向信号/多功能开关
C1
G
350
BK
0.35
G200
1416018